Généralités

Lire et conserver le mode d‘emploi

Le présent mode d’emploi est celui de la tondeuse à gazon sur batterie FN-ARM 4040 (désignée ci-après uniquement « tondeuse à gazon »). Il contient des informations importantes sur la mise en service et l‘utilisation. Veuillez lire attentivement ce mode d’emploi, notamment les consignes de sécurité, avant d‘utiliser la tondeuse à gazon.
Le non-respect du présent mode d’emploi peut provoquer des blessures graves ou dommages de la tondeuse à gazon.
Le mode d’emploi est basé sur les normes et règles en vigueur dans l’Union européenne. Observez également les directives et lois nationales à l’étranger.
Conservez bien ce mode d’emploi pour toute utilisation ultérieure. Si vous transmettez la tondeuse à gazon à un tiers, remettez-lui également le présent mode d’emploi.

Présentation des symboles

Les symboles et mots de signalement suivants sont utilisés dans ce mode d’emploi, sur la tondeuse à gazon ou sur l’emballage.

Ce symbole/mot de signalement signale un danger avec un niveau de risque modéré qui, s’il n’est pas évité, peut entraîner la mort ou des blessures graves.

Ce symbole/mot de signalement signale un danger avec un niveau de risque faible qui, s’il n’est pas évité, peut entraîner des blessures mineures ou modérées.

REMARQUE !

Ce mot de signalement signale d’éventuels dommages matériels.

Ce symbole vous donne des informations utiles sur le montage ou le fonctionnement.

Attention!

Lire le mode d‘emploi

Déclaration de conformité (voir Chapitre « Déclaration de conformité »): Les produits portant ce symbole satisfont à toutes les directives applicables de l’Espace Économique Européen.

Avertissement ! Lame tranchante!
Pendant le fonctionnement, maintenir une distance suffisante par rapport à la lame de tonte.

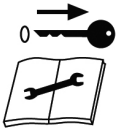

Avant tous les travaux de réglage et d‘entretien, arrêter la machine et retirer la clé de contact.

Attention aux lames tranchantes. Les lames continuent de tourner après l‘arrêt du moteur – Débrancher le dispositif de mise hors fonction avant la maintenance ou si le câble est endommagé.

Évacuation de l’herbe tondue. Ne pas tondre sans clapet de protection.

Maintenez les personnes situées à proximité à une distance sûre de la machine (minimum 5 m)

Niveau sonore maximal de la tondeuse à gazon en service.

A ne pas utiliser sous la pluie et sous l‘humidité

Ne pas jeter les appareils usagés avec les ordures ménagères ! Si la tondeuse à gazon est hors d'usage, chaque utilisateur est légalement tenu de trier les appareils usagés séparément des ordures ménagères et de la retourner auprès d'un centre de collecte de sa commune/de son quartier par ex.

Sécurité

Utilisation conforme

La tondeuse à gazon est exclusivement conçue pour la tonte de pelouses de petite à moyenne taille dans les jardins privés et de loisirs. Elle est destinée exclusivement à un usage privé et non à un usage professionnel. La tondeuse à gazon ne doit pas être utilisée aux fins suivantes :

- pour l'élagage des buissons, haies et arbustes,
- pour la coupe ou le broyage des plantes sarmenteuses ou du gazon dans les jardins sur les toits ou dans les jardinières de balcon,
- comme hacheuse pour broyer les découpes d'arbres et de haies,
- pour niveler les irrégularités du sol.

Utilisez uniquement la tondeuse à gazon, comme décrit dans le présent mode d'emploi. Toute autre utilisation est considérée comme non conforme et peut entraîner des dommages voire des blessures. La tondeuse à gazon n'est pas un jouet.

Le fabricant ou revendeur ne saurait être tenu responsable des dommages dus à une utilisation non conforme ou incorrecte.

Dangers résiduels

Malgré une utilisation conforme, on ne peut exclure entièrement les dangers résiduels non apparents. Selon le type et la construction de la tondeuse à gazon, les dangers potentiels suivants peuvent émaner :

- Coupures en cas de lame pas protégée,
- Blessures liées aux projections de pierres ou de terre,
- Risques pour la sécurité en cas de visibilité ou d'éclairage insuffisant,
- Atteintes à la santé en raison des vibrations, si l'appareil est utilisé pendant une longue durée ou s'il n'est pas utilisé et entretenu correctement.

Consignes de sécurité

AVERTISSEMENT !

Risque de blessures !

Toute utilisation incorrecte de la tondeuse à gazon peut entraîner des blessures. Les lames rotatives peuvent provoquer de graves coupures ou une amputation d'un membre. Il existe également un risque de blessures lié aux objets qui sont happés et projetés par la tondeuse à gazon, et également en cas de manipulation incorrecte de la batterie.

– Important ! Lisez avec soin la notice d'utilisation. Familiarisez-vous avec les éléments de réglage et l'usage correct de la machine. Conserver la notice d'utilisation pour la consulter ultérieurement.
– Démarrez uniquement le moteur lorsque vos pieds sont à une distance de sécurité des lames.
– Ne placez jamais vos mains ou pieds sur ou sous des pièces qui tournent.
– Tenez vous à distance de la sortie de l'herbe et ne vous placez

jamais sous le boîtier. N‘intervenez jamais dans la sortie de l’herbe, même s‘il n’y a aucun déchet de tonte à l’intérieur.
- Lors du réglage de la tondeuse à gazon, veillez à ne pas coincer vos doigts entre les lames de coupe en mouvement et les pièces fixes.
- Ne retirez pas le bac de récupération lorsque la tondeuse à gazon est en service.
- Portez des chaussures résistantes et des pantalons longs lorsque vous utilisez la tondeuse à gazon. N‘utilisez jamais la tondeuse à gazon les pieds nus ou avec des sandales légères.
- Portez des gants de protection pendant l‘utilisation.
- Évitez de porter des vêtements amples ou des vêtements avec des lacets qui pendent ou des ceintures.
- Tondez uniquement à la lumière du jour ou si la lumière artificielle est suffisante.
- N‘ouvrez jamais le clapet de protection pendant le fonctionnement lorsque vous travaillez sans bac de ramassage.
- Évitez de travailler sur du gazon humide car vous pourriez glisser.
- Au démarrage du moteur, la tondeuse ne doit pas être basculée à moins qu‘elle ne doive être soulevée lors de l‘opération. Dans ce cas, ne la faites basculer qu‘autant que nécessaire et soulevez uniquement le côté opposé à vous.
- Ne démarrez pas la tondeuse lorsque vous êtes devant le canal d‘éjection.
- Utilisez la tondeuse uniquement en cycle pas à pas. Ne courez pas lorsque vous tondez.
- Soyez extrêmement prudent lorsque vous tournez et tirez la tondeuse vers vous.
- Veillez à ce que tous les écrous, boulons et vis soient bien serrés afin que la tondeuse fonctionne toujours en toute sécurité

- Avant d’effectuer des modifications, éteignez toujours la tondeuse, attendez que toutes les pièces soient totalement arrêtées et refroidies et tirez la clé de sécurité.
- Vérifiez régulièrement le bac de ramassage afin de vérifier qu‘il n‘est pas usé et qu‘il est toujours opérationnel.
- Veillez à une position stable de la tondeuse, en particulier en pente. Ne tondez pas sur des pentes très inclinées. Soyez particulièrement prudent lorsque vous changez de direction
- dans les pentes.
- Tondez perpendiculairement à la pente, jamais en montant ou en descendant.
- Vérifiez minutieusement le terrain sur lequel la tondeuse est utilisée et retirez tous les objets qui pourraient être happés et projetés (ex. : branches, pierres, fruits tombés au sol et autres corps étrangers, également les taupinières).
- Ne levez ou ne portez jamais la tondeuse avec le moteur en marche. Coupez toujours la tondeuse à gazon lorsqu‘elle est transportée, basculée ou déplacée en dehors des pelouses. Attendez que toutes les pièces rotatives se soient arrêtées et qu’elles aient entièrement refroidi.
- N‘utilisez pas la tondeuse si elle est endommagée ou si les dispositifs de sécurité sont défectueux. Remplacez les pièces endommagées ou défectueuses uniquement par des accessoires d‘origine.
- N‘utilisez jamais la tondeuse si certains dispositifs de protection ou grilles de protection sont endommagés, ou si certains ne sont pas montés.
- N‘utilisez que la batterie fournie. L‘utilisation d‘autres batteries peut entraîner des blessures et un risque d‘incendie.
- En cas d‘utilisation incorrecte ou d‘utilisation d’une batterie endommagée, des vapeurs peuvent s‘échapper et irriter les voies respiratoires. Allez respirer de l‘air frais et contactez un médecin en cas de problèmes.

– Remplacez les pancartes d‘information usées ou endommagées.
– Assurez-vous que les autres utilisateurs ont été correctement instruits et qu‘ils ont attentivement lu et compris le mode d‘emploi.
– Procédez régulièrement à la maintenance et au nettoyage de la tondeuse.
– oyez extrêmement prudent lorsque vous tournez et tirez la tondeuse vers vous.
– Démarrez ou actionnez prudemment l‘interrupteur de démarrage conformément aux instructions du fabricant. Respectez une distance suffisante entre les pieds et la lame de coupe.
– Laissez le moteur refroidir avant d‘entreposer la machine.
– Lors du démarrage de la lame, veillez à ce que les lames de coupe ne puissent pas être déplacées, même lorsque la source de tension est coupée.

AVERTISSEMENT !

– **Risque d’électrocution en cas de manipulation incorrecte du chargeur !**

Une installation électrique incorrecte ou une tension secteur trop élevée peut entraîner un choc électrique.

– N’ouvrez pas la tondeuse, confiez-la plutôt à un réparateur spécialisé.
– Contactez une entreprise spécialisée. En cas de réparations autonomes, de branchement incorrect ou d’utilisation incorrecte, tous droits à la responsabilité et à la garantie sont exclus.
– En cas de réparations, il ne faut utiliser que des pièces qui correspondent aux données initiales de l’appareil. Dans la tondeuse sont situées des pièces électriques et mécaniques qui sont indispensables pour la protection contre les sources

de danger.
– Ne plongez jamais la tondeuse dans l'eau ou dans un autre liquide.
– Tenez la tondeuse éloignée des flammes nues et des surfaces chaudes.
– Ne touchez jamais un appareil électronique s'il est tombé dans l'eau.
– Assurez-vous qu'aucune pièce métallique ne passe dans le logement de la batterie.
– Veillez à ce que les enfants n'introduisent pas d'objets dans la tondeuse.

AVERTISSEMENT !

Dangers pour les enfants et les personnes avec des capacités physiques, sensorielles ou mentales réduites (ex. personnes souffrant d'un handicap partiel, personnes âgées avec des capacités physiques et mentales réduites) ou manque d'expériences et de connaissances (ex. enfants plus âgés).

– Les adultes (personnes ayant fêté leur 18e anniversaire et plus) peuvent utiliser l'appareil après avoir lu et compris la notice d'utilisation.
– Exception: les adolescents (personnes ayant fêté leur 14e anniversaire et plus, ou ayant l'âge requis selon d'autres réglementations locales) peuvent utiliser l'appareil, dans le cadre d'une formation professionnelle sous la supervision d'un formateur, après avoir lu et compris la notice d'utilisation.
– Les enfants (personnes n'ayant pas encore fêté leur 14e anniversaire, ou n'ayant pas l'âge requis selon d'autres réglementations locales) ne doivent pas utiliser l'appareil.
– La tondeuse ne doit pas être utilisée par des personnes ayant des capacités physiques, sensorielles ou mentales réduites

ou des personnes ayant des connaissances ou expériences insuffisantes, à moins que :
  - elles ne soient surveillées ou instruites par une personne responsable,
  - elles n'aient été formées sur l'utilisation sûre et les dangers associés.
- Les enfants ne doivent pas jouer avec la tondeuse.
- Le nettoyage et l'entretien ne doivent pas être effectués par des enfants.
- Ne tondez jamais quand d'autres personnes - notamment des enfants - ou animaux sont à proximité. La distance minimum est de 5 mètres.
- Ne laissez pas la tondeuse sans surveillance pendant le fonctionnement.
- N'oubliez pas que l'opérateur de la machine ou l'utilisateur est responsable des accidents avec des tiers ou leurs biens.
- Les enfants ne doivent pas jouer avec le film d'emballage. Les enfants pourraient s'emmêler et s'étouffer.

REMARQUE !

Risque de dommages !

Toute utilisation incorrecte de la tondeuse peut entraîner des dommages.

- Avant utilisation, assurez-vous que les lames de coupe, les vis de lames et l'unité de tonte ne sont pas émoussées, usées ou endommagées. Les lames de coupe et boulons de fixation usés ou endommagés doivent être remplacés par ensemble pour éviter tout déséquilibre.
- N'utilisez pas la tondeuse pour tailler les arbustes et haies ou comme hacheuse pour broyer les découpes d'arbres et de haies ou pour éliminer les irrégularités du sol.

– Vérifiez minutieusement le terrain sur lequel la tondeuse sera utilisée et retirez tous les objets qui pourraient endommager la tondeuse, notamment les outils de coupe, pièces de fixation ou l'unité de coupe entière.
– En cas de terrain irrégulier, veillez à ce que les lames de coupe n'entrent pas en contact avec le sol.
– Coupez la tondeuse dès que le travail est terminé.
– Arrêtez la lame de coupe si la tondeuse doit être basculée à des fins de transport sur d'autres surfaces que de l'herbe et si la tondeuse fait des va-et-vient sur la surface à tondre.
– Arrêtez la tondeuse, retirez la clé de contact et veillez à ce que toutes les pièces mobiles se soient totalement immobilisées et refroidies :

- lorsque vous n'utilisez pas la tondeuse,
- lorsque vous quittez la tondeuse,
- pour libérer une lame bloquée,
- pour éliminer les bouchons obstruant le canal d'évacuation,
- pour régler la hauteur de coupe, pour vider le bac,
- lorsqu'un corps étranger s'est introduit à l'intérieur. Recherchez d'éventuels dommages sur la tondeuse à gazon et procéder aux réparations nécessaires avant de redémarrer et de travailler avec la tondeuse à gazon.
- pour soulever ou transporter la tondeuse,
- pour basculer ou transporter la tondeuse (ex. de/vers la pelouse ou sur la route),
- avant de vérifier ou nettoyer la tondeuse à gazon ou d'effectuer d'autres travaux.

– Si la tondeuse commence à vibrer plus qu'à l'accoutumée, procédez immédiatement à un contrôle. Arrêtez

immédiatement la tondeuse et retirez la clé de sécurité. Veillez à ce que tous les écrous, boulons et vis soient bien serrés et recherchez les éventuels dommages. Procédez aux réparations nécessaires sur les pièces endommagées.
– Vérifiez si la tondeuse est endommagée lorsqu'elle est entrée en contact avec un corps étranger.
– Faites toujours réparer les dommages avant de remettre la tondeuse en service.
– Ne bloquez jamais l'étrier de sécurité et l'interrupteur de sécurité.
– N'utilisez jamais des batteries endommagées, défectueuses ou déformées. N'ouvrez pas la batterie et ne la laissez pas tomber.
– Si vous avez des doutes concernant le raccordement et l'utilisation de la tondeuse, contactez le service clients.
– En cas d'accident ou de panne de la machine, arrêtez la tondeuse à gazon, retirez la clé et demandez de l'aide le cas échéant. La tondeuse à gazon ne peut être remis en service qu'une fois son fonctionnement impeccable rétabli et validé.

Première mise en service

Vérifier la tondeuse et l'étendue de livraison

REMARQUE !

Risque de dommages !
Vous pouvez endommager la tondeuse en ouvrant l'emballage.
– Lors de l'ouverture, n'utilisez pas d'objets pointus.

1. Sortez la tondeuse de l'emballage.
2. Vérifiez si la livraison est complète (voir fig**. A** -**G**).
3. Vérifiez si la tondeuse ou les pièces individuelles présentent des dommages. Si tel est le cas, n'utilisez pas la tondeuse. Contactez le fabricant en vous reportant à l'adresse du service après-vente indiquée sur la carte de garantie.

Monter la tondeuse

AVERTISSEMENT !

Risques de blessures et de dommages !

Toute utilisation de la tondeuse peut entraîner des blessures et des dommages.

– Veuillez lire et observer les consignes de sécurité au début de ce mode d'emploi avant de monter la tondeuse.

1. Relevez le couvercle de protection 10 et retirez la clé de sécurité 14 (voir **Fig.B**).

Pour pouvoir retirer la clé de sécurité, vous devez légèrement la pousser.

2. Refermez le couvercle de protection.
3. Placez les rondelles d'appui 15 , placez le levier de fermeture rapide de l'extérieur dans les alésages de la tringlerie du longeron de guidage 11 et rabattez la tringlerie du longeron de guidage 10 vers le haut. (voir fig. C)
4. Déplacez le longeron de guidage sur la tringlerie de manière à ce que les alésages soient superposés à la hauteur correspondante (voir fig. D).
5. Placez les rondelles d'appui 15 sur le filetage du levier de fermeture rapide 11 .
6. Placez le levier de fermeture rapide de l'extérieur dans l'alésage du longeron de guidage et de la tringlerie (voir **Fig. D**).
7. Placez les boulons (19) de l'intérieur sur le filetage du levier de fermeture rapide et tournez le levier de fermeture rapide jusqu'à ce qu'ils se fixent lors de la fermeture.
8. Retirez les serre-câbles 12 de la tringlerie du longeron de guidage.
9. Placez le câble 14 sur la tringlerie du longeron de guidage et remettez les serre câbles de manière à ce que le câble soit dans l'évidement.
10. Placez la tringlerie du longeron de guidage à un angle souhaité et fixez-la en resserrant le levier de fermeture rapide.

Replier le longeron de guidage

Lorsque vous souhaitez transporter ou stocker la tondeuse, vous pouvez replier le longeron de guidage pour gagner de la place.

1. Relevez le levier de fermeture rapide 11.
2. Dévissez le levier de fermeture rapide de manière à ce qu'il y ait un jeu entre le longeron de guidage 1 et la tringlerie du longeron de guidage 10.
3. Relevez le longeron de guidage.
4. Vissez le levier de fermeture rapide et abaissez-le pour fixer le longeron de guidage.

Insérer/retirer la batterie

1. Ouvrez le compartiment à batterie en soulevant le verrouillage puis en relevant le couvercle de protection 9 (voir **fig. E**).
2. Insérez la batterie avec les contacts vers le bas sur le rail du chargeur dans le logement jusqu'à ce qu'elle s'encliquète.
3. Refermez le couvercle de protection.

Pour pouvoir retirer la batterie, vous devez soulever le verrouillage 20 .

Commande

AVERTISSEMENT !

Risques de blessures et de dommages !

Toute utilisation incorrecte de la tondeuse peut entraîner des blessures graves ou dommages.

– Veuillez lire et observer les consignes de sécurité au début de ce mode d'emploi avant de mettre la tondeuse en service.

Régler la hauteur de coupe

1. Assurez-vous que la clé de sécurité 13 est retirée.
2. Poussez le réglage de hauteur de coupe 4 vers le boîtier et réglez-le à la position souhaitée.

   Soulevez légèrement la tondeuse à cet effet.

   La position 1 est pour une herbe particulièrement courte (25 mm), la position 6 pour une herbe haute (75 mm).

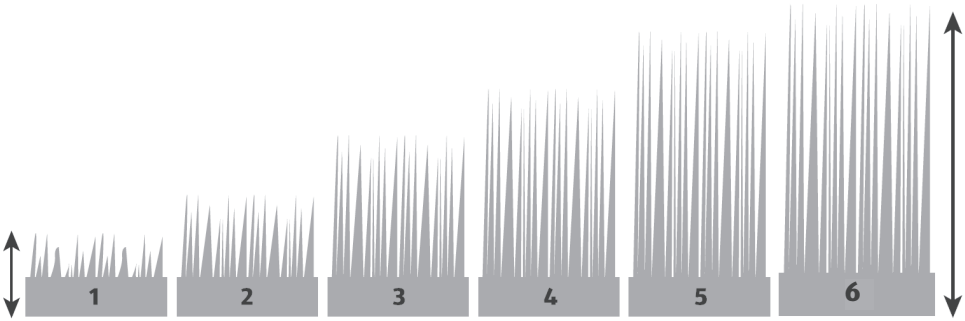

25 mm **75 mm**

3. Poussez le réglage de hauteur de coupe vers l'extérieur afin qu'il s'encliquète dans la position souhaitée.

Démarrer/arrêter la tondeuse

Risques de blessures et de dommages !

Tout démarrage incorrect de la tondeuse peut entraîner des blessures graves ou dommages.

– Démarrez et actionnez prudemment le démarreur, conformément aux instructions du fabricant.

1. Insérez la clé de sécurité 13 dans l'ouverture prévue jusqu'à ce qu'elle s'encliquète.
2. Assurez-vous que la tondeuse est placée dans un lieu approprié et que les lames ne peuvent pas provoquer de blessures ou dommages.
3. Pour démarrer la tondeuse, appuyez sur le bouton de sécurité 2 et maintenez-le enfoncé.
4. Soulevez l'étrier de sécurité 3.

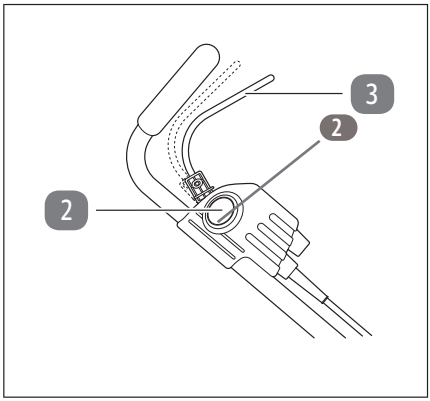

Le moteur démarre et les lames commencent à tourner.
Le moteur démarre et les lames tournent tant que l'étrier de sécurité est soulevé.
Dès que le moteur démarre, vous pouvez relâcher le bouton de sécurité.

5. Pour arrêter la tondeuse, relâchez l'étrier de sécurité qui retourne automatiquement en position normale. Le moteur s'arrête.
6. Attendez que toutes les pièces rotatives se soient complètement arrêtées.

Utiliser le bac de ramassage

1. Fixez la poignée au bac de ramassage d'herbe.
2. Placez les sangles en plastique du panier du bac à herbe sur le cadre du bac à herbe.
3. Assurez-vous que la clé de sécurité 13 est retirée.
4. Ouvrez le clapet de protection 5 sur le canal d'éjection.
5. Soulevez le clapet et placez le bac de ramassage sur le canal d'éjection. Veillez à son positionnement correct.
6. Utilisez la tondeuse comme décrit au chapitre « Démarrer/ arrêter la tondeuse ».

L'herbe tondue est maintenant recueillie dans le bac de ramassage.

Vider le bac de ramassage

L'indicateur de niveau de remplissage 6 est ouvert pendant le fonctionnement par le flux d'air qui circule dans le bac de ramassage 8 . Si l'indicateur de niveau de remplissage reste fermé pendant le fonctionnement, cela signifie que le bac de ramassage est plein et qu'il doit être vidé.

1. Interrompez la tonte et arrêtez la tondeuse.
2. Attendez que toutes les pièces rotatives se soient entièrement arrêtées et que la tondeuse ait entièrement refroidi. Assurez-vous que la clé de sécurité 13 est

retirée.

3. Retirez le bac de ramassage et déversez l'herbe recueillie.

Vous pouvez également utiliser la tondeuse sans bac de ramassage. L'herbe tondue est alors directement déversée sur la pelouse par le canal d'éjection. Dans ce cas, n'ouvrez pas le clapet de protection 5 pendant le fonctionnement.

Nettoyage et maintenance

Utilisation du kit mulching

L'utilisation du mulching évite que l'herbe soit projetée vers l'arrière en bloquant le bac de réception. Cela signifie que l'herbe coupée est renvoyée sur la pelouse au fur et à mesure de la tonte.

1. Ouvrez le clapet de protection arrière 5, maintenez-le dans cette position et poussez le kit mulching 16 dans le bac d'éjection arrière. Pousser vers l'arrière et enclencher. (voir fig. F)
2. Poussez vers l'arrière au niveau de la partie arrière de la poignée, afin de desserrer et retirer le kit mulching.

AVERTISSEMENT !

Risques de blessures et de dommages !

Le nettoyage et la maintenance incorrects de la tondeuse et de la batterie peuvent entraîner des blessures graves et des dommages.

– Veuillez lire et observer les consignes de sécurité au début de ce mode d'emploi avant de nettoyer ou d'entretenir la tondeuse.
– Tous les travaux d'entretien ne figurant pas dans ce mode d'emploi doivent uniquement être effectués par votre revendeur. Les interventions qui ne sont pas effectuées par une entreprise spécialisée ou par du personnel non qualifié, entraînent généralement l'annulation de la garantie.

REMARQUE !

Risque de court-circuit !

Les liquides qui ont pénétré dans le boîtier peuvent entraîner un court-circuit.

– Ne pulvérisez jamais la tondeuse avec un jet d'eau ou un nettoyeur haute pression et veillez à ce qu'il n'y ait pas d'eau ou d'autres liquides dans le boîtier.

REMARQUE !

Risque de dommages !

Tout nettoyage et entretien incorrects de la tondeuse peut entraîner des dommages.

– N'utilisez pas des produits de nettoyage agressifs, brosses avec des fils métalliques ou nylon ou des objets de nettoyage à arêtes vives ou en métal comme les couteaux, spatules dures et équivalents. Ils peuvent endommager les surfaces.
– Retirez la batterie avant de nettoyer la tondeuse.
– N'utilisez pas des produits de nettoyage agressifs, brosses avec des fils métalliques ou nylon ou des objets de nettoyage à arêtes vives ou en métal comme les couteaux, spatules dures et équivalents. Ils peuvent endommager les surfaces.
– Retirez la batterie avant de nettoyer la tondeuse.
– Nettoyez minutieusement le boîtier et le canal d'éjection après chaque utilisation et laissez toutes les pièces sécher correctement. Les résidus d'herbes humides peuvent durcir ou commencer à moisir et sont alors difficiles à retirer.
– Éliminez l'ensemble des résidus d'herbes avec un balai ou une brosse.
– Nettoyez toutes les surfaces lisses avec un chiffon humide.
– Appliquez de l'huile écologique sur toutes les pièces mobiles.
– Vérifiez régulièrement le bac de ramassage s'il n'est pas usé et s'il est toujours opérationnel.
– Veillez régulièrement à ce que tous les écrous, boulons et vis soient bien serrés afin que la tondeuse fonctionne en toute sécurité.
– Remplacez les pièces usées ou endommagées.

Remplacer la lame

PRUDENCE !

Risque de blessures !

Tout entretien incorrect peut provoquer des blessures.

– Lors du réglage de la tondeuse, veillez à ne pas coincer vos doigts entre la lame en mouvement et les pièces fixes.
– Lors de la manipulation de la lame, portez toujours des gants de protection.
– Lors de l'entretien de la lame, veillez à ce qu'elle puisse également se déplacer en cas de source d'alimentation coupée.
– Remplacez la lame uniquement par une pièce de rechange d'origine (voir Chapitre « Liste des pièces de rechange »).

Les lames endommagées et usées ne doivent plus être utilisées et doivent être remplacées par des pièces de rechange d'origine du fabricant. Vérifiez régulièrement si la lame est émoussée ou endommagée. Procédez au remplacement comme suit :

1. Vérifiez que toutes les pièces mobiles se sont complètement immobilisées et que la tondeuse a refroidi.
2. Retirez la clé de sécurité 13 et la batterie.
3. Placez la tondeuse sur le côté.
4. Desserrez la vis de fixation avec un tournevis et retirez-la avec la rondelle d'appui 17 (voir **Fig. G**).
5. Retirez la lame 18 .
6. Mettez en place une lame neuve sur le disque entraîneur .
7. Remettez la rondelle d'appui et la vis de fixation sur la lame et vissez-les.

– Avant toute nouvelle mise en service, veillez à ce que la lame neuve soit correctement fixée et positionnée.

Les appareils dans lesquels des batteries sont insérées ou auxquels des batteries sont jointes, de même que les batteries elles-mêmes ne doivent être expédiés que dans des cas exceptionnels et uniquement sur accord préalable du service technique, joignable au numéro de téléphone indiqué sur la carte de garantie.

Transport et stockage

AVERTISSEMENT !

Risques de blessures et de dommages !

Le transport incorrect de la tondeuse et de la batterie peut entraîner des blessures et des dommages.

- Si le transport de la tondeuse doit s'effectuer avec un véhicule à moteur, celle-ci doit être correctement positionnée et fixée.
- Pour protéger la batterie contre une décharge complète, elle doit être complètement chargée avant une longue période de stockage.
- Lorsque vous transportez ou stockez la batterie, décollez les contacts ou emballez-la dans un sac en plastique ou dans une boîte.
- Avant le transport et le stockage, assurez-vous que toutes les pièces sont sèches.
- Si nécessaire, desserrez les fermetures rapides et montez le longeron de guidage 1 et la tringlerie 10 avec précaution.
- Conservez toujours la tondeuse et la batterie dans un endroit sec.
- Protégez la tondeuse et la batterie contre les rayons du soleil.
- Stockez la tondeuse et la batterie à l'abri des enfants, dans un endroit fermé et à une température de stockage entre +5 °C et +20 °C.
- Les transports des batteries par des particuliers ne sont pas soumis aux directives sur les matières dangereuses, lorsque le chargement est correctement transporté, si ces marchandises sont conditionnées pour la vente au détail et destinées à un usage personnel ou domestique.
- L'envoi d'appareils dans lesquels des batteries sont insérées ou auxquels des batteries sont jointes, de même que l'envoi de différentes batteries ne doive être effectué que par des spécialistes d'envoi de colis, des transporteurs ou des entreprises de logistique faisant appel à du personnel qualifié.

Défaut	Cause possible	Solution
Le moteur ne démarre pas	La batterie est vide.	Chargez la batterie (voir Chapitre « Charger la batterie »).
	La batterie est défectueuse.	Faites remplacer la batterie. Contactez l'adresse du service après-vente indiquée sur la carte de garantie
	La clé de sécurité n'est pas insérée.	Introduisez la clé de sécurité (chapitre « Démarrer/arrêter la tondeuse »).
	L'étrier de sécurité a été soulevé sans que le bouton de sécurité n'ait été enfoncé	Maintenez le bouton de sécurité enfoncé lorsque vous soulever l'étrier de sécurité (chapitre « Démarrer/arrêter la tondeuse »).
La tondeuse fait du bruit ou vibre beaucoup.	La lame est endommagée	Remplacez la lame (voir Chapitre « Remplacer la lame »).
	La lame est desserrée.	Vérifiez la position de la lame et serrez la vis de fixation si nécessaire (voir Chapitre « Remplacer la lame »).
La puissance de tonte est réduite.	La lame est émoussée	Remplacez la lame (voir Chapitre « Remplacer la lame »)..
	La batterie est défectueuse.	Faites remplacer la batterie. Contactez l'adresse du service après-vente indiquée sur la carte de garantie.
	La hauteur de coupe n'est pas adaptée pour la hauteur de la pelouse.	Réglez une hauteur de coupe appropriée (voir Chapitre « Régler la hauteur de coupe »).
L'herbe tondue n'est pas correctement recueillie.	Le bac est obstrué.	Retirez le bac de ramassage et déversez-le (voir Chapitre « Vider le bac de ramassage »).
	Le canal d'éjection est obstrué	Nettoyez le canal d'éjection avec une brosse à poils longs ou un objet similaire approprié.
	L'herbe est trop humide.	Tondez uniquement de l'herbe sèche.

Caractéristiques techniques

Tondeuse sur batterie

Modèle	FN-ARM 4040
Art.-Nr.	8726
Régime nominal	3500 min^{-1}
Largeur de coupe	400 mm
Réglage de la hauteur	25–75 mm / 6 positions
Volume de sac	45 L
Poids	13,3 kg
Tension.	40 V⎓ (Courant continu)
Indice de protection	IPX1
Niveau de puissance acoustique mesuré L_{WA} (2000/14/EG)	89,06 dB (A); K=0,79 dB(A)
Niveau de puissance acoustique garanti L_{WA} (2000/14/CE)	96 dB (A)
Niveau de pression sonore L_{pA} (EN 60335-2-77)	77,6 dB (A); K=3,0 dB(A)
Vibrations a_h (EN 60335-2-77)	2,8 m/s^2; K=1,5 m/s^2
Classe de protection	III

Batteries utilisables

Modèle	AEB 2040-2.5I, AEB 2040-2.5N, XYZ562
Type de batterie	Li-Ion
Tension max.	40 V
Capacité	2 500 mAh
Durée de charge	env. 95 min.

Chargeur

Modèle	AEC 20-4.0Ia, AEC 20-4.0Na, XYZ563
Puissance d'entrée nominale.	220-240 V~/50 Hz/96 W
Puissance de sortie nominale	21 V / 4,0 A
Classe de protection	II

Avertissement: La valeur affichée des émissions vibratoires a été mesurée par la procédure du test normalisé . La valeur d'émission de vibrations réelle peut différer de la valeur indiquée selon le type 'utilisation.
Le niveau de vibrations peut être utilisé pour la comparaison des outils électriques. Il permet également une estimation provisoire des vibrations.
Pour une estimation exacte des vibrations, les périodes pendant lesquelles la machine est arrêtée ou fonctionne mais n'est pas réellement utilisée, doivent également être considérées. Ceci peut fortement réduire les vibrations sur l'ensemble de la période de travail.
Prenez des mesures de sécurité supplémentaires pour la protection de l'utilisateur contre les effets des vibrations, par exemple : Entretien de l'outil électrique et des outils utilisés, maintien au chaud des mains, organisation des opérations.

Pièces de rechange

FSi vous avez besoin d'accessoires ou de pièces de rechange, veuillez vous adresser à notre service après-vente. Lors de tous travaux avec cette machine, utilisez aucune pièce supplémentaire hormis celles qui sont recommandées par notre entreprise. Dans le cas contraire, l'utilisateur ou des personnes se trouvant à proximité pourraient subir de graves blessures et la machine pourrait être endommagée.

Lors de la commande de pièces de rechange, les informations suivantes doivent être fournies:

- Type de machine
- Référence de la machine
- Lame Art.-Nr._77010599

La tondeuse à gazon peut être utilisée avec le bloc batterie 20/40 V de la marque Activ Energy.

Utilisez uniquement la batterie indiquée au chapitre « Caractéristiques techniques » pour la tondeuse à gazon. N'utilisez pas la tondeuse à gazon avec des batteries d'autres fabricants.

Service de réparation

Les réparations qui concernent les outils électriques doivent uniquement être réalisées par un électricien professionnel.
En cas d'expédition de la machine à des fins de réparation, veuillez décrire les défauts constatés.

IKRA mogatec tools for home and garden
Fon +49 6071-3003-0
Fax +49 6071-3003-30
Mail info@ikra.de
Web www.ikramogatec.com

Déclaration de conformité CE

Nous, Mogatec Moderne Gartentechnik GmbH, Im Grund14, D-09430 Drebach, Allemagne déclarons en toute responsabilité, que le produit

Tondeuse sur batterie

FN-ARM 4040 Ferrex

40 V DC / Largeur de coupe 400 mm

auquel se rapporte la présente déclaration, est conforme aux exigences de sécurité et de santé en vigueur de la directive européenne **2006/42/EG (directive Machines), 2000/14/EG+2005/88/EG (directive Bruits), 2014/30/EU (directive CEM), 2011/65/EU (directive RoHS)** modifications incluses.
Pour une application correcte des exigences de sécurité et de santé indiquées dans les directives européennes, les normes et/ou spécifications techniques suivantes ont été appliquées:

EN 60335-1: 2012+A11+A13+A1+A14+A2; EN 60335-2-77:2010; EN 55014-1:2017; EN 55014-2: 2015; EN 50581:2012; AfPS GS 2019:01 PAK

Seul le fabricant est responsable de la présentation de la déclaration de conformité

L'objet décrit ci-dessus de la déclaration est conforme à la directive 2011/65/UE du Parlement européen et du Conseil du 8 juin 2011 concernant la limitation de l'utilisation de certaines substances dans les appareils électriques et électroniques..

Niveau de puissance acoustique mesuré : 89,06* dB(A)
Niveau de puissance acoustique garanti : 96* dB(A)

Méthode d'évaluation de la conformité selon l'Annexe VI/ Directive 2000/14/CE

*Organisme de contrôle : TÜV Rheinland LGA Products GmbH (Notified Body number: NB 0197)
Tillystraße 2, 90431, Nürnberg, Germany

L'année de fabrication est indiquée sur la plaque de l'appareil et est également repérable sur le numéro de série consécutif.

Drebach, 23.12.2020

Matthias Fiedler, Senior Product Manager MOGATEC Moderne Gartentechnik GmbH

Conservation des documents techniques :
MOGATEC Moderne Gartentechnik GmbH,
Matthias Fiedler,
Im Grund 14,
09430 Drebach, GERMANY

Élimination

Éliminer l'emballage

Éliminez l'emballage en effectuant un tri. Mettez le papier cartonné et le carton avec le vieux papier, les films avec les matières recyclables

Éliminer la tondeuse

(Applicable dans l'Union européenne et d'autres pays européens avec des systèmes de collecte séparée des matières recyclables)

Ne pas jeter les appareils usagés avec les ordures ménagères !

Si la tondeuse à gazon est hors d'usage, chaque utilisateur est légalement tenu de trier les appareils usagés séparément des ordures ménagères et de la retourner auprès d'un centre de collecte de sa commune/de son quartier par ex. Ceci permet de garantir que les appareils usagés sont recyclés correctement et que les effets négatifs pour l'environnement sont évités. Les appareils électroniques doivent ainsi être identifiés avec le présent symbole.
Les piles et les batteries ne doivent pas être jetées avec les ordures ménagères. En tant que consommateur, vous êtes tenus par la loi de rapporter les piles et les batteries usagés. À la fin du cycle de vie de votre appareil, les piles et les batteries doivent être retirés et éliminés séparément. Vous pouvez déposer vos piles et batteries usagés aux centres de collecte de votre commune ou auprès de votre revendeur ou point de vente.